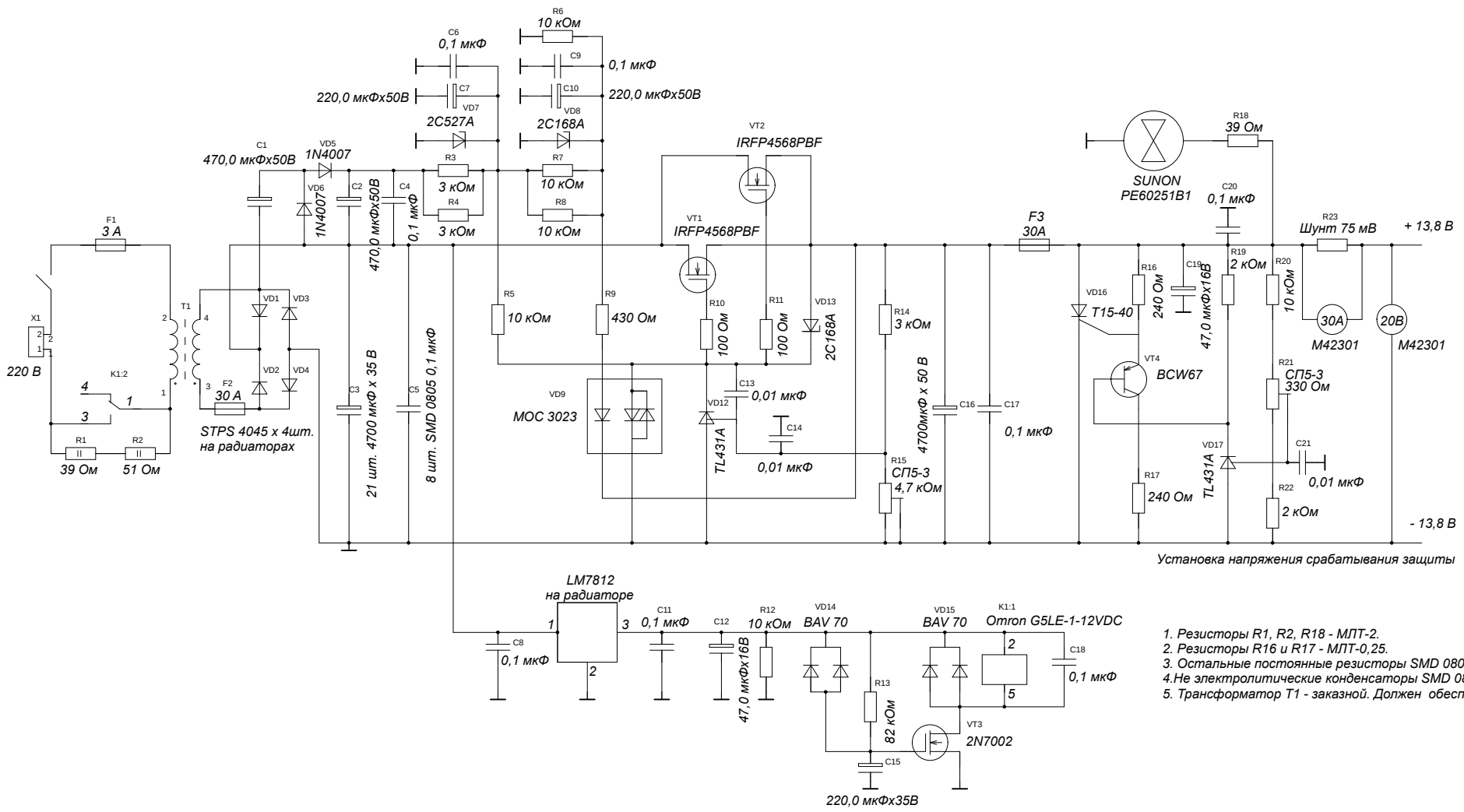

1. Резисторы R1, R2, R18 - МЛТ-2.
2. Резисторы R16 и R17 - МЛТ-0,25.
3. Остальные постоянные резисторы SMD 0805.
4.Не электролитические конденсаторы SMD 0805.
5. Трансформатор Т1 - заказной. Должен обеспечивать 15-16 В при токе 25 А.

При разработке использовались схемные решения RA3WDK, а также других авторов с форума www.cqham.ru

Изм	Лист	№докум.	Подп.	Дата	POWER SUPPLY PS-1425	Лит.	Масса	Масш.
Разраб.						Лист 1	Листов 1	
Пров.								
Т.контр.						EW6FL		
Н.контр.								
Утв.								

Перв. примен. | Справ. № | Подп. и дата | Инв. № дубл. | Взам. инв. № | Подп. и дата | Инв.№ подл.

Копировал | Формат А2